legrand®
128, av. du Maréchal-de-Lattre-de-Tassigny - 87045 LIMOGES Cedex
Tel.: 33(0)5 55 06 87 87 - Fax: 33(0)5 55 06 88 88
www.legrand.com

S a io i di ica ica co G Ho ico i ici

Codici: 0 570 21/22/35/37



SOMMARIO **Pag.**

1. Utilizzo 1
2. Gamma 1
3. Caratteristiche tecniche 1
4. Collegamento 2
5. Dimensioni e peso 3
6. Manutenzione 3
7. Norme e regolamenti 3
8. Altre informazioni 3

1. UTILIZZO

La stazione di ricarica per veicoli elettrici Green'up Home consente di ricaricare i veicoli in modalità 3 o modalità 2+modalità 3. È collegata nativamente all'App. Home + Control e consente (funzioni principali):
- controllo della ricarica a distanza (Start e Stop),
- Programmazione della ricarica (al giorno/ora),
- Report dei consumi elettrici (in tempo reale e storico),
- Ricezione notifiche di cambiamenti di stato.

Via Smartphone con connessione Bluetooth e accesso alla rete dati si potrà effettuare un aggiornamento manuale del firmware.
Attraverso cavo RJ45 o Wi-Fi (con connessione alla rete internet domestica) gli aggiornamenti del firmware della stazione saranno automatici.
La stazione Green' Up Home è adatta per uso residenziale o piccolo terziario e può essere installata all'interno o all'esterno, direttamente a parete o su un supporto metallico 0 570 57 da sola o abbinata ad un'altra stazione di ricarica Green' up Home.

2. GAMMA

2.1 Ri i

Po a	P io o i a	Moda i à di ica ica	
		Moda i à 3	Moda i à 2 Moda i à 3
Monofase 7,4kW - 32A	No	0 570 21	0 570 35
Trifase 22kW – 32A	No	0 570 22	0 570 37

Base da pavimento in metallo per il montaggio di 1 o 2 stazioni di ricarica: 0 570 57

ag io d oda i di ica ica:
- Per la ricarica in modalità 3: presa T2s (monofase o trifase a seconda della versione) dotata di sistema di bloccaggio e cavi di comunicazione conformi alle norme IEC 62196-1 e IEC 62196-2. Utilizzare solo una spina approvata dal produttore con contatti in argento.
- Per la ricarica in modalità 2: presa domestica 2P+T di tipo F (16A 250V) con rilevamento di presenza magnetico per spina Green'Up conforme a NF C 61-314 e IEC 60884-1. È vietato l'uso di estensori e adattatori.

ag io d i L d:
Sul pannello frontale è visibile una barra LED che consente di segnalare lo stato della stazione di ricarica:
- Verde: pronto per la ricarica
- Blu: in carica
- Rosso: errore

L'intensità luminosa può essere personalizzata nell'app Home + Control.

2.2 S a o d a o i a

R	P io o i a	P aca i o a i
0 570 21/35	No*	Pressacavo a 4 vie Certificazione ISO 32 + Pressacavo ISO 25 + Gommino ISO 25 (non montato)
0 570 22/37	No*	Pressacavo a 4 vie Certificazione ISO 32 + Pressacavo ISO 32, da montare + Passacavo ISO 25

*: vedere p. 2 per le raccomandazioni sulle protezione da installare

3. CARATTERISTICHE TECNICHE

3.1 Caratteristiche meccaniche

Resistenza agli urti: IK 10
Resistenza alla penetrazione di corpi solidi/liquidi: IP 55,
spina inserita, presa modo 3: IP55
Connettore femmina modo 2 inserito: IP54

3.2 Ca a i ic d co i o a ia

Colore terminale: bicolore RAL 7016 + RAL 9005
Frontale: policarbonato RAL 7016
Copertura: Policarbonato - RAL 9005
Base: Policarbonato - RAL 7016
Gancio di montaggio: Lamiera di acciaio inox 20/10 - 304L
Supporto: acciaio DC01 - Primer + vernice RAL 7016
Resistenza del filo incandescente: IEC 61439-1, capitolo 10.2.3.2.1

3. CARATTERISTICHE TECNICHE *(continua)*

■ 3.3 Ca a . i ç . . . ç .

	Terminali	
	Ph + N	3 Ph + N
Tensione di esercizio (UE) determinata a 20°C	230 V~	400 V~
Tensione d'urto (Uimp)	4 kV	
Tensione di isolamento (Ui)	500 V	
Frequenza (fn)	50 Hz/60 Hz	
Tensione assegnata	230 V	400 V
Tolleranza di tensione singola (V) Esclusi i requisiti del veicolo	195 V - 265 V	
Cortocircuito condizionale	4,5 kA / 6 kA / 10 kA a seconda del dispositivo di protezione a monte	
Stress termico ammissibile in C/C	16.000 A²	
Consumo a vuoto	< 3 W	< 3,5 W

Regime neutro compatibile: TNS, TT.
Nel caso di un regime neutro nell'IT, è possibile modificare il regime neutro localmente aggiungendo un trasformatore di isolamento.
Protezione differenziale incorporata: rilevamento 6 mA contro le correnti di guasto CC.
Funzione di rilevamento della sovracorrente.

■ 3. io a . od. a co ica io . d. a a io . di

Moda i co . a co A . Ho . Co o aggio a . o a o a ico d. i a

Tecnologia WiFi: 2,4 GHz, portata di 100 m in campo aperto
Wi-Fi residenziale e privato, tipo A B G N (non compatibile con reti Hotspot aperte) o tramite cavo Ethernet F/UTP di categoria 5 minimo, con una lunghezza massima di 100 m.
Sicurezza Wi-Fi supportata: Open/WEP/WPA/WPA2-personal (TKIP e AES).

Moda i o i .

Bluetooth BLE: portata di 10 m in campo aperto.
L'aggiornamento della stazione di ricarica in questa configurazione (stazione di ricarica non collegata) richiede almeno l'accesso a una connessione 4G/5G, Wi-Fi o IP con lo smartphone.

■ 3.5 Co a i i i . . o ag . ica

Classificazione generale dei disturbi: IEC 61000-6-1 e IEC 61000-6-3 Criterio A.
Compatibilità elettromagnetica: IEC 61851-21-2.

- Immunità alle scariche elettrostatiche (IEC 61000-4-2):
± 8 kV in aria / ± 4 kV al criterio di contatto B

- Immunità ai transitori veloci (IEC 61000-4-4):
± 2kV su ordinazione / ±4kV sul criterio di potenza A.

- Immunità alle onde d'urto dei fulmini (IEC 61000-4-5):
Criterio di modalità differenziale ±2kV A rispetto alla potenza
±Criterio di modo comune 4kV A sopra la potenza - ±1kV Criterio A.
Morsetto di accoppiamento su ordinazione.

- Immunità ai campi magnetici (IEC 61000-4-8): 100A/m.

- Immunità ai cali di tensione (IEC 61000-4-11 / IEC 61000-4-34): 0% di tensione residua per 250/300 cicli al criterio C di 50/60 Hz,
0% di tensione residua per 1 ciclo a 50/60 Hz criterio B,
Tensione residua del 70% per 25/30 cicli al criterio B a 50/60 Hz,
tensione residua del 40% per 10/12 cicli al criterio B a 50/60 Hz.

- Immunità alle brevi interruzioni: IEC 61851-21-2
- Immunità ai disturbi condotti:
IEC 61000-4-6: 10V/m da 0,15 MHz a 80MHz, 80% AM - 1KHz criterio A ETSI301489-1; Criterio 3V/m A

- Immunità al segnale di misura a terra proveniente dal veicolo (tipo ZOE) Picco: da 1,5 a 2 ms, 20 mA di picco per 30 secondi nello stato C1 secondo IEC 61851-1

- Immunità ai campi elettromagnetici irradiati alle radiofrequenze:
IEC 61000-4-3: 10 V/m da 80 MHz a 6 GHz criterio
A ETSI301489-1: 3 V/m criterio A

■ 3. Ca a . i ç . c j a ç .

Temperatura di esercizio: da -30° C a + 50° C
Temperatura di stoccaggio: da -25° C a + 70° C
Installazione interna o esterna
Resistente ai raggi UV secondo ISO 4892-2 test weatherometer 750 h Metodo A

. COLLEGAMENTO

i . g io o o i o a . . acco a da a io i di o . io . da i a a . . io i o i . . a o . io . :

- Protezione presa di tipo F:
integrata in tutti i morsetti con questo tipo di presa

- Protezione differenziale a monte prescritta:
30mA Tipo A o F per terminali monofase (1 fase + N) 30mA Tipo F per terminali trifase (3 fasi + N)
Oppure, secondo le normative locali, 30mA Tipo F per tutti i terminali.

- Protezione da sovracorrente prescritta:
per la stazione di ricarica impostata su 16A: interruttore automatico 16A Curva C per la stazione di ricarica impostata su 20A: Interruttore automatico 20A curva C per la stazione di ricarica impostata su 25A: Interruttore automatico 25A Curva C per la stazione di ricarica impostata su 32A: Interruttore automatico 32A Curva C

- Controllo di sicurezza (segnale in uscita): attraverso segnale a impulsi 12 V = con un comando di un trigger da inviare sul dispositivo di protezione a monte (p.e. bobina di sgancio ref. F80ST1)

- Comandi esterni (segnale in ingresso): tramite contatto pulito, tensione di contatto 12 V=, autorizzazione alla carica derogabile (carica forzata al di fuori delle ore programmate) o non derogabile (nessuna forzatura della carica possibile).

La base del terminale può ospitare una scatola di giunzione con una dimensione massima di 130 x 130 mm o una scatola di copertura del terminale Plexo³ a 4 moduli.

A i . a io . :
Fase/Neutro/Terra su terminali automatici con cavo in rame da 2,5 a 10 mm², cavo rigido H07 V UK o cavo flessibile H07 V K con tappo terminale.
Stazione di ricarica collegata in modo permanente alla rete elettrica CA.

Co . io . di . E . . . :
Collegamento possibile tramite cavo Ethernet F/UTP di categoria minima 5, con una lunghezza massima di 100 m.

5. IMENSIONI E PESO

Moda i à 3

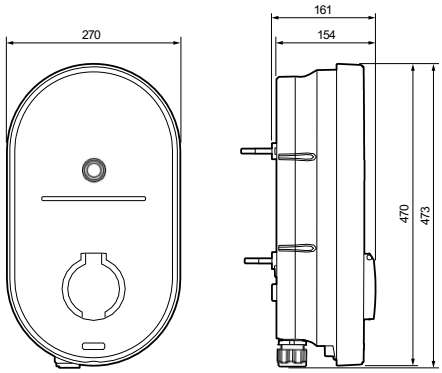

0 570 21 : 3,6 kg
0 570 22 : 3,9 kg

Moda i à 2 Moda i à 3

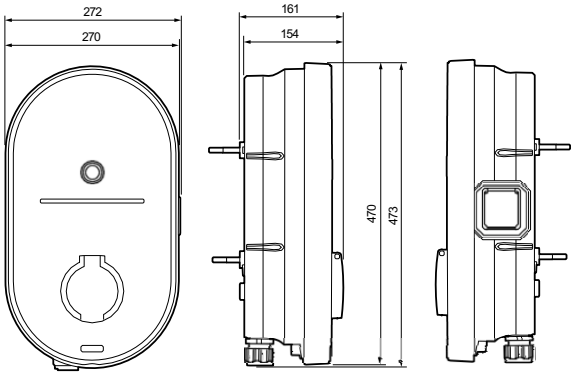

0 570 35 : 4 kg
0 570 37 : 4,4 kg

6. MANUTENZIONE

A . io . : Per l'utilizzo di prodotti specifici per la pulizia è necessario un test preliminare.

Resistente ai seguenti prodotti: Etanolo 96%, Glicole etilenico, Carburanti, Esano, Olio motore 5W40, Dosaggio Ergacid 1%, Dosaggio Ergagem 1%, Acquaragia acquaragia.

Pulizia superficiale con un panno con acqua saponata, ammoniaca diluita, candeggina diluita al 10%, lavavetri, salviette preimpregnate.

I ia o di a i . a . a . io . di o i i. . ag ida a i a ao .

7. NORME E REGOLAMENTI

Le stazioni di ricarica per veicoli elettrici sono progettate in conformità con i seguenti standard:
- IEC 61851-1: Standard di prodotto per il sistema di ricarica conduttiva per veicoli elettrici
- NF C 15-100: standard di installazione elettrica a bassa tensione
- alla guida UTE C 17-722: Sistemi di alimentazione per veicoli elettrici o ibridi plug-in tramite prese di corrente
- Requisiti IEC 60364-7-722 per installazioni e luoghi speciali per veicoli elettrici

Conforme a REACH
Conforme a RoHS
ROSSO: ETSI EN 300 328 - V2.2.2: 2019

. ALTRE IN ORMAZIONI

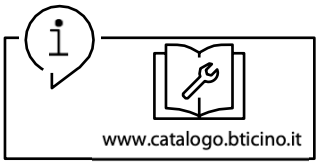

G ida a i a ao : informazioni sul montaggio, attrezzature, accessori, parti di ricambio e piano di manutenzione disponibili nel catalogo online.

Sc . da PEP : disponibile nel catalogo online.