Scheda Prodotto

Prodotti / Illuminazione / Plafoniere Led / Per Esterno

Plafoniera LED Rotonda 14W - Bianco naturale - Serie Change



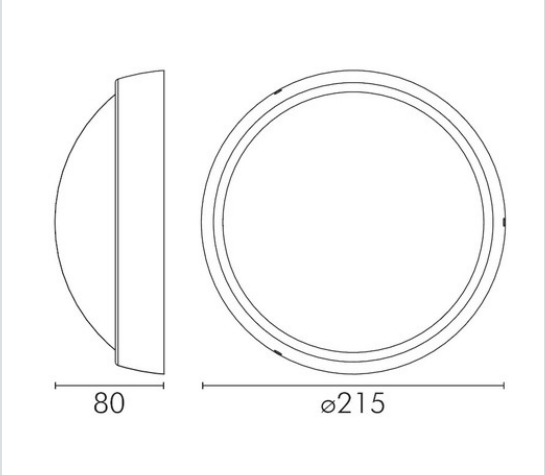

JO397/045NW

Plafoniera led adatta per montaggio a parete o soffitto in ambienti interni o esterni.
Si consiglia di non installarle esposte agli agenti atmosferici dirette.
Emissione diffusa. Cornici intercambiabili incluse, disponibili nei colori bianco e grigio.

Caratteristiche Generali
Tempo di vita L70B50: 25000h
Numero cicli di accensione: 15000 cicli
Tipo di led: smd 2835
Rischio fotobiologico: Esente

Caratteristiche di Illuminazione
Colore: Bianco naturale
Temp. Colore: 4000K
Flusso: 1000lm
CRI: 80
Angolo di emissione: 120°

Caratteristiche Elettriche
Potenza: 14W
Tens. funzionamento AC: 230Vac
Tolleranza d'ingresso: ±10%
Frequenza: 50Hz
Dimmerabile: no
Classe isolamento: II

Caratteristiche Meccaniche
Altezza: 80mm
Diametro: ø215mm
Fissaggio: Tramite viti
Montaggio: A parete, A soffitto
Grado di protezione: IP54
Materiale corpo: Plastica
Colore corpo: Grigio
Diffusore: Policarbonato opaco
Connessioni: Morsetti a pressione
Tipologia cavo: H05RNF
Orientabile: no

Caratteristiche Termiche
Temp. di funzionamento: -10 / 40°C

Attenzione
Alimentazione in corrente costante.
Non modificare o cambiare l'alimentatore integrato.
Alimentatori errati danneggiano il prodotto.

JO397/045NW
Plaf.Led Roton.14W 230V 4000K Bian.+gri.
Confezione: Scatola da 1pz. Imballo: Scatola da 12 scatole Prezzo per: 1 scatola da 1pz. Multiplo di vendita: 1 scatola da 1pz.

Scheda Prodotto

Foto Prodotto




